Nº de art.	Denominación	A Anchura de lubri-cación [mm]	B Anchura de la caja [mm]	C Anchura total [mm]
1012140300	RB MOT FK 180V 0300	300	345	390
1012140450	RB MOT FK 180V 0450	450	495	540
1012140600	RB MOT FK 180V 0600	600	645	690
1012140800	RB MOT FK 180V 0800	800	845	890
1012141000	RB MOT FK 180V 1000	1000	1045	1090
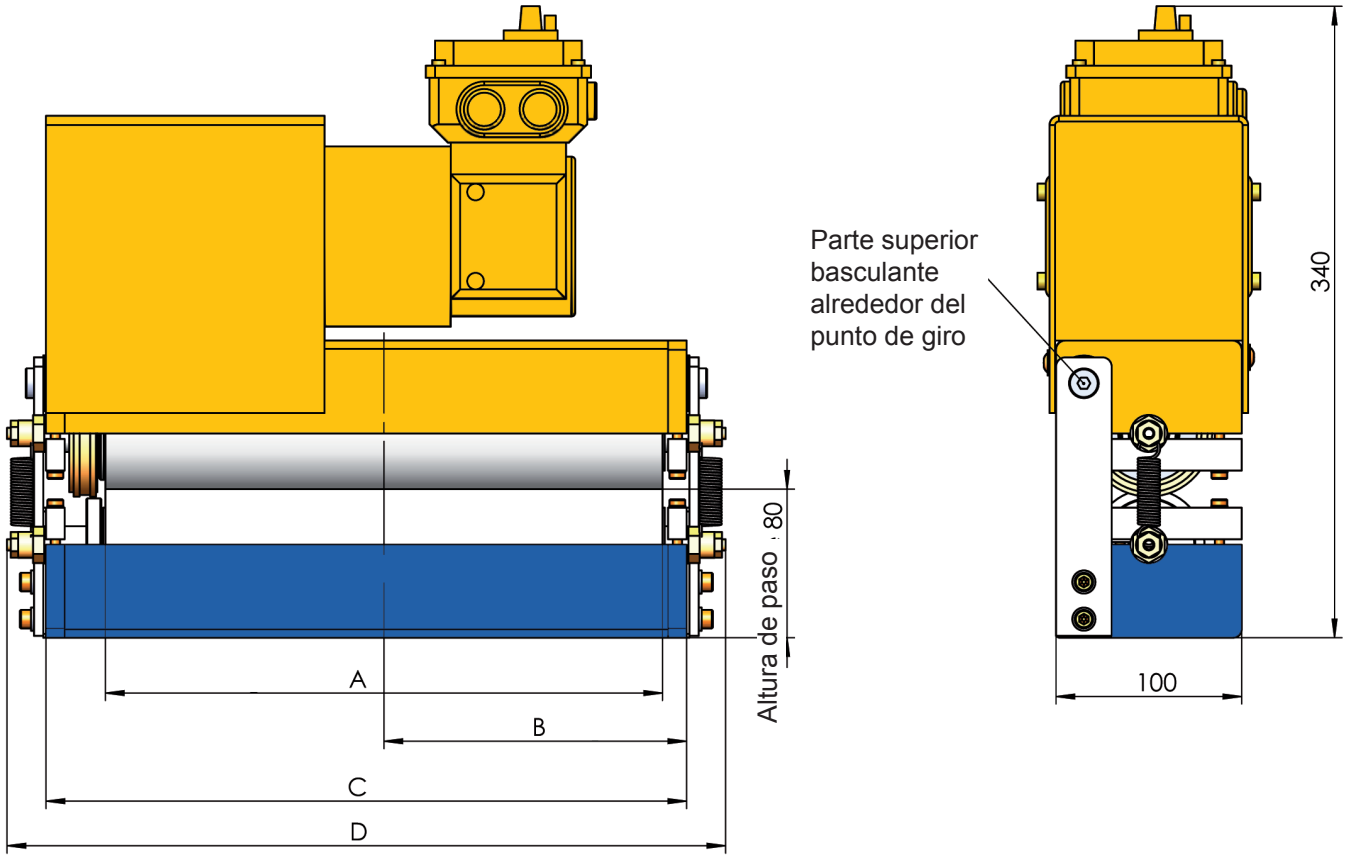
Dimensiones