PBA SF MOT

PlatinenBefettungsAnlage SchwerFilz MOTor 180 V

Art.-Nr.	Bezeichnung	A Befettungsbreite [mm]	B Gesamtbreite [mm]	C Mitte Befettung [mm]
1054050300	PBA SF MOT 180V 0300	300	550	110
1054050450	PBA SF MOT 180V 0450	450	700	335
1054050600	PBA SF MOT 180V 0600	600	850	410
1054050700	PBA SF MOT 180V 0700	700	950	510
1054050800	PBA SF MOT 180V 0800	800	1050	610
1054051000	PBA SF MOT 180V 1000	1000	1250	810
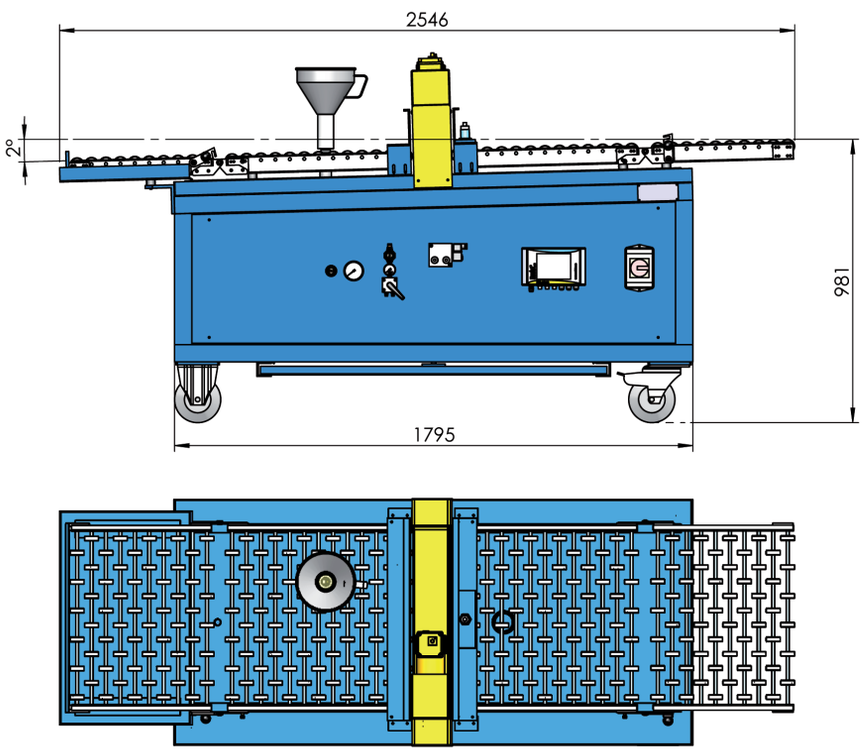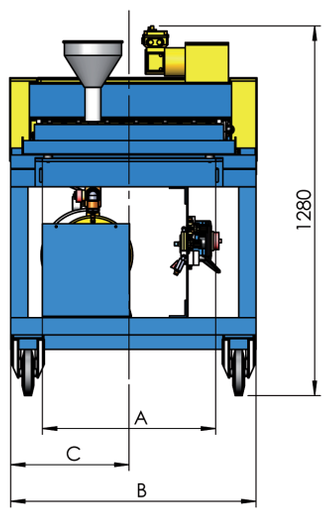
Abmessungen